2.0 ton	FG20T FD20T
2.5 ton	FG25T FD25T
3.0 ton	FG30T FD30T
3.5 ton	FG35T FD35T
4.0 ton	FG40T FD40T

Efficient Forklift

EFFO17

Новая модель погрузчиков TEU обладает высокой производительностью, хорошей надежностью и повышенной комфортностью для оператора

Повышенный комфорт оператора

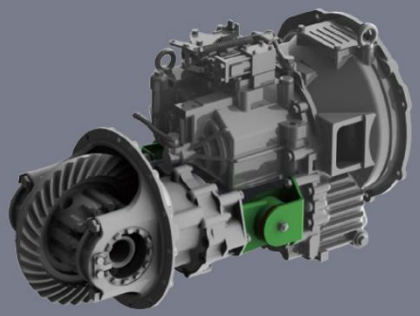

Двигатель, трансмиссия и капот погрузчика установлены на резиновых виброизолирующих опорах для уменьшения вибраций и повышения комфорта оператора.

Рычаг стояночного тормоза

Рычаг стояночного тормоза оборудован кнопкой-фиксатором, исключающей его случайное отпускание.

Увеличенная площадка для ног оператора

Размещение цилиндров наклона мачты под полом позволило увеличить площадь ножной площадки на 45% и сделать пол ровным для удобства оператора во время работы, а также при посадке и выходе из погрузчика.

На 55% увеличилась ступенька

Нескользящая широкая ступенька улучшает безопасность и облегчает доступ к рабочему месту.

Новое подвесное кресло

Сиденье регулируется по весу оператора. Снижает вибрации, а так же обладает хорошей поддержкой.

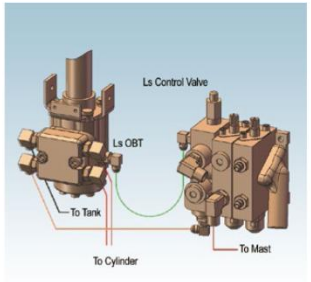

Эффективная гидравлическая система

Система определения нагрузки обеспечивает высокую точность управления и эффективность работы (опция)

Превосходная управляемость и гарантированная безопасность

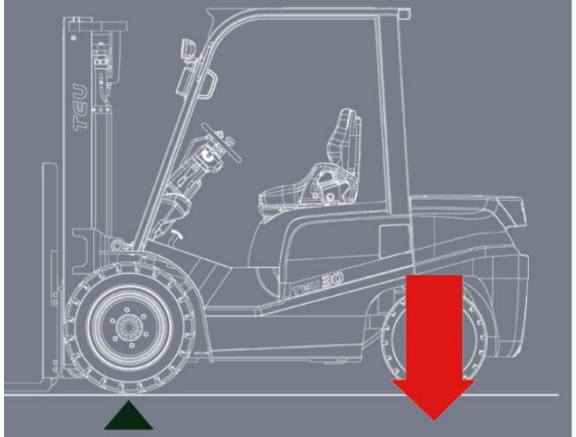

на 5 % увеличен коэффициент устойчивости

Новая серия погрузчиков TEU обладает хорошим обзором и эргономикой

Рулевое колесо оптимального размера

Рулевое колесо диаметром 300 мм. обеспечивает хорошую маневренность. Кроме того, это компактное рулевое колесо значительно облегчает посадку и выход из погрузчика.

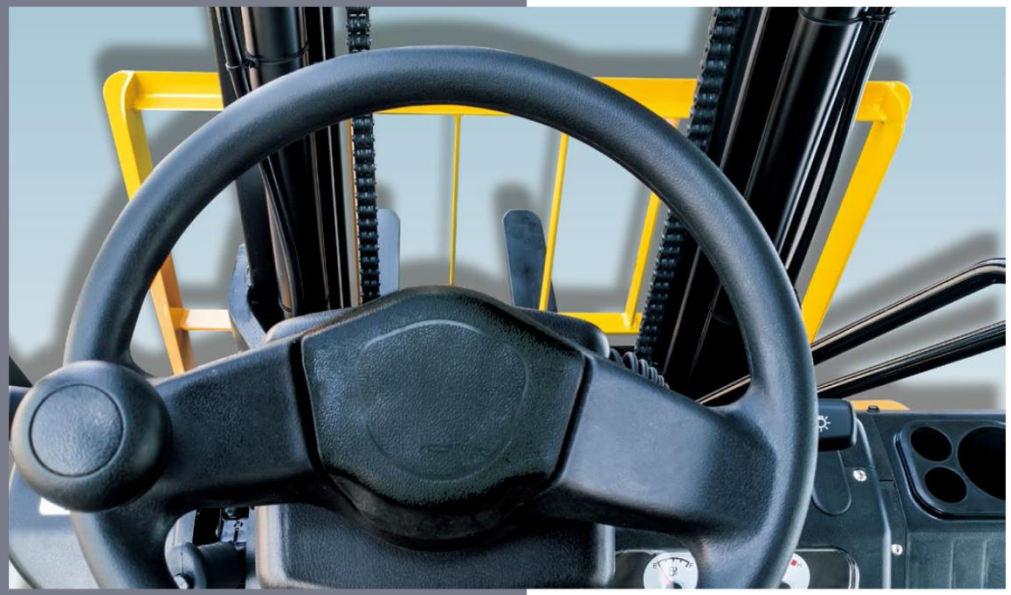

Панель приборов установлена справа от руля

Благодаря такому расположению панели приборов оператору всегда доступны показания приборов и индикатор.

Широкий обзор спереди

Размещение приборной панели справа от руля и мачта с широким обзором (VM), обеспечивают отличную обзорность и повышают безопасность эксплуатации.

Цельная конструкция защитного ограждения

Передние, задние стойки и крыша сварены вместе в цельную конструкцию, обладающую высокой прочностью.

BlueSpot

BlueSpot – это инновационный визуальный предупредительный сигнал для складской техники, который обеспечивает безопасность работы в стеллажных аллеях и в местах их пересечений (опция).

Функция безопасного запуска

Двигатель нельзя запустить, если переключатели переднего/заднего хода не находится в нейтральном положении.

Задние комбинированные фонари

Расположение в верхней части обеспечивает отличную видимость сигналов и защиту фонарей от повреждений.

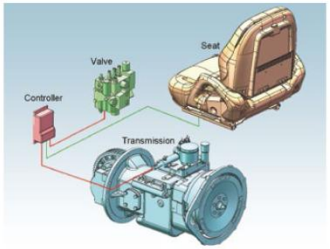

Система присутствия оператора

Система определяет присутствие оператора на рабочем месте. В случае покидания им рабочего места отключаются функции передвижения, подъёма и опускания груза в целях безопасности (опция).

LED панель приборов

LED панель приборов обладает высоким сроком службы и отличной видимостью в любое время.

Лёгкость в обслуживании и экологичность

Благодаря съемным боковым крышкам удобно производить техническое обслуживание погрузчика.
Хороший доступ ко всем компонентам погрузчика., особенно к электрической части погрузчика.

Современные двигатели

На погрузчики TEU устанавливаются современные, мощные, экономичные двигателии с отличными экологическими показателями

Монолитный пол

Обеспечивает более удобный осмотр и облегчает техническое обслуживание, так как легко снимается без использования каких-либо инструментов.

Электрические выключатели для дополнительного оборудования

Подстаканник

Дополнительное оборудование

Трёхсекционная мачта с четырьмя цилиндрами подъёма

Симметричное боковое расположение центральных цилиндров обеспечивает прекрасную видимость спереди погрузчика

Интегрированное боковое смещение каретки

Высокая надежность, улучшенная обзорность, не увеличивается центр загрузки

Настраиваемая система присутствия

Возможность настройки задержки функций блокировки, останова или запуска двигателя.

Два вида топлива
Бензин и газ

Фильтр предварительной очистки воздуха

Вертикальная выхлопная труба

Сдвоенные передние колёса

Проблесковый маяк

Дополнительное освещение заднего хода

LED освещение

Защитные решётки на освещение

Камера заднего вида

Сферическое зеркало заднего вида

Задняя ручка со звуковым сигналом

TEU предлагает индивидуальные решения, различные дополнительные элементы и навесное оборудование для клиентов. Для получения более подробной информации, пожалуйста, свяжитесь с нами.

Wide view mast VM

Mast Model	Load center 500mm		Max. lift height	Mast height		Tilt angle	Weight	
	FG/D 20	FG/D 25		For lowered	Fork lift with backres	Fwd-bwd	FG 20	FG 25
	Kg	Kg	mm	mm	mm	deg	mm	kg
VM250	2000	2500	2500	1745	3530	6-12	3200	3540
VM270	2000	2500	2700	1845	3730	6-12	3215	3555
VM300	2000	2500	3000	1995	4030	6-12	3240	3580
VM330	2000	2500	3300	2145	4330	6-12	3265	3605
VM350	2000	2500	3500	2245	4530	6-12	3280	3620
VM375	2000	2500	3750	2370	4780	6-6 *6-12	3295	3635
VM400	2000	2500	4000	2545	5030	6-6 *6-12	3340	3680
VM425	1950 *2000	2450 *2500	4250	2670	5280	6-6 *6-12	3360	3700
VM450	1900 *1950	2150 *2450	4500	2795	5530	6-6 *6-12	3380	3720
VM475	1800 *1850	1850 *2350	4750	2920	5780	6-6 *6-12	3400	3740
VM500	1650 *1700	1700 *2250	5000	3045	6030	6-6 *6-12	3420	3760
VM550	*1500	*1700	5500	3345	6530	*3-6	3615	3955
VM600	*1300	*1400	6000	3595	7030	*3-6	3655	3995

2 Stage free lift mast VFM

Mast Model	Load center 500mm		Max. lift height	Mast height		Free lift with backrest	Tilt angle	Weight	
	FG/D15T	FG/D18T		For lowered	Fork lift with backres		fwd-bwd	FG15T	FG18T
	kg	kg	mm	mm	mm	mm	deg	Kg	Kg
VFM250	2000	2500	2500	1745	3530	745	6-12	3260	3600
VFM270	2000	2500	2700	1845	4030	845	6-12	3275	3615
VFM300	2000	2500	3000	1995	4030	995	6-12	3305	3645
VFM330	2000	2500	3300	2145	4330	1145	6-12	3330	3670
VFM350	2000	2500	3500	2245	4530	1245	6-12	3345	3685

3 Stage free lift mast VFHM

Mast Model	Load center 500mm		Max. lift height	Mast height		Free lift with backrest	Tilt angle	Weight	
	FG/D15T	FG/D18T		For lowered	Fork lift with backres		fwd-bwd	FG15T	FG18T
	kg	kg	mm	mm	mm	mm	deg	kg	kg
VFHM360	2000	2500	3600	1745	4630	745	6-6 6-6	3410	3750
VFHM400	2000	2500	4000	1870	5030	870	6-6 *6-6	3445	3785
VFHM435	1900 *2000	2200 *2400	4350	1995	5380	995	6-6	3475	3815
VFSM470	1700 *1900	1900 *2300	4700	2110	5960	1110	6-6 *6-10	3485	3825
VFHM500	1500 *1800	1600 *2250	5000	2245	6260	1245	6-6 *6-6	3535	3875
VFHM540	1200 *1750	1300 *2150	5400	2370	6760	1370	6-6 *6-6	3565	3905
VFHM600	900 *1650	950 *1800	6000	2595	7260	1595	6-6 *6-6	3655	3995
VFHM650	*1500	*1550	6500	2810	7760	1810	*3-3	3835	4175
VFHM700	*1250	*1250	7000	3030	8260	2030	*3-3	3885	4225

Notes:

(1)Max Lift height(without backrest):-580mm (2)Free lift height with withhhout backrest:+580mm;Weight withhout backrest:-30kg (3)Diesel forklift weight:+80kg

Notes:

The mark of * is with double tires,the weight withh double tries:+150kg

Lift speed with VFM/VFHM VFM:FG 400mm/s full load,450mm/s no load;FD 400mm/s full load,420mm/s no load

VFHM:FG 410mm/s full load,470mm/s no load;FD 420mm/s full load,440mm/s no load

Lowering speed:VFM/VFHM 400mm/s full load,300mm/s no load.

*TEU'S products and its specifications change without prior notice

Anhui TEU Forklift Truck Co.,Ltd.

Tel:0086-551-65717981 65717980
Fax:0086-551-65711998
Zip:230601
Add:Economic and Technological Development Zone,
Hefei,Anhui,China.
Email:admin@teuforklift.com
Web:www.teuforklift.com

Distributor:

Version 1.0/2022/04

TEU

FD/G Series 20▸25
Counter Balanced Forklift

Three Features

1 Cleaner, more efficient Engines

New engines, compliant with worldwide stagell A emission regulations(ISUZU C240PKJ, Mitsubishi S4S Diesel powered engine).

2 Easy Maintenance

Detachable side covers for convenient inspection and simple maintenance. Integral layout of electrical parts and other system devices.

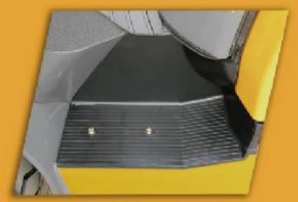

3 Easier entry and exit from an extra-wide step

The secure step with enlarged food space enables greater comfort and less fatigue while entering and exiting the vehicle.

Main Truck Specifications

Specifications	1	Manufacture			TEU			
	2	ModelModel		Power shift T/M	FG20T	FG25T	FD20T	FD25T
				Manual shift T/M	FG20C	FG25C	FD20C	FD25C
	3	Load capacity		kg	2000	2500	2000	2500
	4	Load center		mm	500			
	5	Power unit			Gasoline/LPG		Diesl	
	6	Operator type			Driver / seat			
	7	Tire type	Front / rear		Pneumatic			
	8	Wheels	Front / rear		2/2			
Dimensions	9	Max.lifting height		mm	3000			
	10	Free lift		mm	160			
	11	Fork size	L×W×T	mm	1070X122X40			
	12	Tilt angle	Forward/backward	deg	6/12			
	13	Overall length(without fork)		mm	2460	2530	2460	2530
	14	Total width		mm	1150			
	15	Mast height(fork lowering)		mm	1995			
	16	Overall height fork raised		mm	4030			
	17	Height of head guard		mm	2120			
	18	Turning raduis(outside)		mm	2170	2240	2170	2240
	19	Load distance		mm	466	466	466	466
	20	Right angle stacking aisle (pallet size:1100×1100 add clearence)		mm	2615	2690	2615	2690
Performance	21	Speed	Travelling	Full	km/h	17		
				No load	km/h	19		
	22		Lifting	Full	mm/s	550		
				No load	mm/s	580		
	23		Lowering	Full	mm/s	450		
				No load	mm/s	550		
	24	Max.drawbar pull	Power shift T/M	Full/no load	kg	1650/830	1650/830	1670/830	1670/830
			Manual shift T/M	Full/no load	kg	1700/830	1700/830	1700/830	1700/830
	25	Gradeabillty at 1.6km/h	Power shift T/M	Full/no load	%	25/20	22/18	27/20	23/18
			Manual shift T/M	Full/no load	%	25/20	22/18	21/20	18/18
Weights	26	Full/no load			kg	3240	3580	3330	3670
	27	Weight distribution	Full	Front	kg	4660	5370	4700	5410
				Rear	kg	580	710	630	760
	28		No load	Front	kg	1470	1390	1510	1430
				Rear	kg	1770	2190	1820	2240
Chassis & Wheels	29	Tires	Full	Front/Rear	2 / 2			
	30		No load	Front	7.00-12-12PR			
	31			Rear	6.00-9-10PR			
	32	Wheelbase		mm	1600			
	33	Tread	Front	mm	970			
			Rear	mm	970			
	34	Ground clearence	At lowest point(mast)	mm	110			
			Frame	mm	115			
	35	Brake	Service brake		Hydraulic-foot pedal			
			Paking brake		Mechanical-hand lever			
Drive Line	36	Battery	Voltage / capacity	V/AH	12/60		12/80	
	37	Engine	Model		K21		C240	4D27G31
			Rated power	KW/rpm	31.2/2250		35.4/2500	36.8/2500
			Rated torque	N.m/rpm	144/1600		139.9/1800	156/1700-1900
			Number of cylinders		4		4	4
			Displacement	L	2.065		2.369	2.670
	38	Fuel tank capacity		L	70			
	39	Transmission	Shift stage (front / rear-type)	Power shift T/M	1-1 power shift T/M			
				Manual shift T/M	2-2 manual shift T/M			
	40	Operating pressure	Hydraulic system pressure	kg/cm2	180			

Notes: T/M=Transmission,
Besides above- mentioned motors, brands Mitsubishi, Yanmar, Cummins are optional, and engines with EPA certifi cation,forklifts specifi cations changes according to the engines.

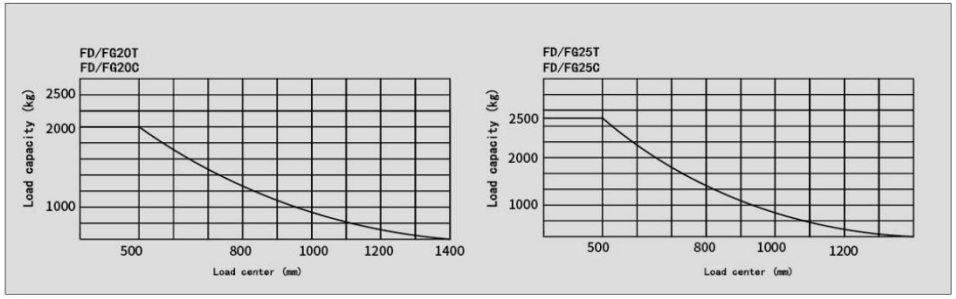

Notes:
Vertical axis represents load capacity; Horizontal axis shows load center, Load center are determined from front face of the fork.
Capacity based on a 1000mm cube load configuration with the center of gravity at the true center of the cube, and standard fork.
The load capacity will be reduced while the mast tilt forward or loading with long fork or lifting transformable width of goods.
Getting the load capacities at the various load centers timely via the load curve.
TEU's products and specifications change without prior notice.
TEU forklift truck has equipped with standard safety device.
TEU is not responsible for the damage occurred by removing its safety device.

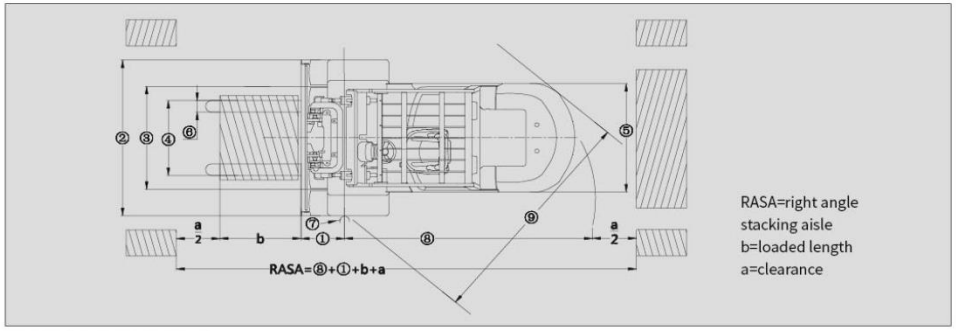

Specifications(front single tires).

Model	FG/D20C .FG/D20T	FG/D25C.FG/D25T
	(mm)	(mm)
①Front Overhang	395	466
②Total Width	1070	1150
③Front Track	890	970
④Fork Spread(outside)	200~920	245~1020
⑤Rear Track	900	970
⑥Fork Width	100	122
⑦Turning Radius(inside)	110	160
⑧Turning Radius(outside)	2040	2240
⑨Right Angle Turning Aisle	1840	2010

Standard equipments:
Wide view mast, Cyclone air cleaner With dust indicator, Load one-way valve, Preheat indicator, King Pin, Engine-start switch,Standard backrest, Long-life tires, Overhead guard, Oil and water separator, Power steering,Adjustable steering column, Radiator water tank, Side roller, Standard carriage.Oil temperature cooler, Headlamp and steering indicator lamp, Charge indicator lamp,Hour meter, Oil warning light of engine.Water temperature gauge, Fuel gauge, Reversing light, Electric horn, Neutral-safety switch,Paper file,Rear mirror, Tools, Reversing Buzzer, General seat.

Options:
Fire extingulsher, cab, Heater unit, Rear work light, Solid tires, Fireproof silencer, Upper exhaust pipe, Tilt cylinder jacket, Rotating warning light, LPG Conversion device, Pre-filtration air intake device.

Attachments:
Side shifter, Fork positioned, Carpet boom, Fork extension, Long fork, Flat clamp, Others.

Wide view mast VM

Mast Model	Load center 500mm			Max. lift height	Mast height			Tilt angle fwd-bwd	Weight		
					For lowered		Fork lift with backres				
	FG/D 30	FG/D 35	FD 40		FG/D 30.35	FD 40			FG/D 30	FG/D 35	FD 40
	kg	kg	kg	mm	mm	mm	mm	deg	kg	kg	kg
VM250	3000	3500	4000	2500	1825	1900	3750	6-12	4270	4650	5050
VM270	3000	3500	4000	2700	1925	2000	3950	6-12	4285	4670	5070
VM300	3000	3500	4000	3000	2075	2150	4250	6-12	4300	4700	5100
VM330	3000	3500	4000	3300	2225	2300	4550	6-12	4335	4730	5130
VM350	3000	3500	4000	3500	2325	2400	4750	6-12	4350	4750	5150
VM366	3000	3500	4000	3660	2405	/	4916	6-12	4362	4766	/
VM400	3000	3500	4000	4000	2625	2700	5250	6-6 *6-12	4430	4835	5235
VM450	2900 *3000	3000 *3500	3400 *4000	4500	2875	2950	5750	6-6 *6-12	4470	4880	5275
VM500	2700 *2850	2800 *3300	3200 *3700	5000	3125	3200	6250	6-6 *6-6	4515	4930	5320
VM550	*2400	*2700	*3100	5500	3425	3500	6750	*3-6	4740	5160	5545
VM600	*2000	*2300	*2700	6000	3675	3750	7250	*3-6	4780	5205	5585

2 Stage free lift mast VFM

Mast Model	Load center 500mm			Max. lift height	Mast height				Tilt angle fwd-bwd	Weight		
					For lowered		Fork lift with backres	Fork lift with backres				
	FG/D 30	FG/D 35	FD 40		FG/D 30.35	FD 40				FG/D 30	FG/D 35	FD 40
	kg	kg	kg	mm	mm	mm	mm	mm	deg	kg	kg	kg
VFM250	3000	3500	4000	2500	1825	1875	3760	600	6-12	4330	4720	4970
VFM270	3000	3500	4000	2700	1925	1975	3960	700	6-12	4350	4740	4990
VFM300	3000	3500	4000	3000	2075	2125	4260	850	6-12	4380	4770	5020
VFM330	3000	3500	4000	3300	2225	2275	4560	1000	6-12	4405	4795	5045
VFM350	3000	3500	4000	3500	2325	2375	4760	1100	6-12	4425	4815	5065
VFM400	3000	3500	4000	4000	2625	2675	5360	1400	6-6	4485	4875	5125

3 Stage free lift mast VFHM

Mast Model	Load center 500mm			Max. lift height	Mast height				Tilt angle fwd-bwd	Weight		
					For lowered		Fork lift with backres	Fork lift with backres				
	FG/D 30	FG/D 35	FD 40		FG/D 30.35	FD 40				FG/D 30	FG/D 35	FD 40
	kg	kg	kg	mm	mm	mm	mm	mm	deg	kg	kg	kg
VFHM360	3000	3500	4000	3600	1825	1825	4860	600	6-6 *6-10	4490	4880	5130
VFHM400	3000	3500	4000	4000	1950	1950	5260	725	6-6 *6-10	4525	4915	5165
VFHM435	2900 *3000	3200 *3500	3650 *4000	4350	2075	2075	5660	850	6-6 *6-10	4560	4950	5200
VFHM450	2850 *3000	3100 *3500	3540 *4000	4500	2150	2150	5760	925	6-6 *6-10	4575	4970	5220
VFSM470	2800 *2900	2900 *3400	3310 *3880	4700	2190	2190	5960	965	6-6 *6-10	4585	4975	5225
VFHM500	2600 *2750	2800 *3100	3200 *3540	5000	2325	2325	6260	1100	6-6 *6-10	4625	5015	5265
VFHM550	1900 *2650	2000 *2700	2280 *3085	5500	2460	2460	6760	1250	3-6 *6-6	4675	5050	5300
VFHM600	1400 *2100	1500 *2300	1700 *2630	6000	2675	2675	7260	1450	3-6 *6-6	4750	5140	5390
VFHM650	*1700	*1700	*1940	*6500	2890	2890	7760	1665	*3-3	4965	5350	5600
VFHM700	*1350	*1350	*1540	*7000	3110	3110	8260	1885	*3-3	5250	5410	5660

Notes:

(1)Max Lift height(without backrest):-580mm (2)Free lift height with withhhout backrest:+580mm;Weight withhout backrest:-30kg (3)Diesel forklift weight:+80kg

Notes:

The mark of * is with double tires,the weight withh double tries:+150kg

Lift speed with VFM/VFHM VFM:FG 400mm/s full load,450mm/s no load;FD 400mm/s full load,420mm/s no load
VFHM:FG 410mm/s full load,470mm/s no load;FD 420mm/s full load,440mm/s no load

Lowering speed:VFM/VFHM 400mm/s full load,300mm/s no load.

*TEU'S products and its specifications change without prior notice

Anhui TEU Forklift Truck Co.,Ltd.

Tel:0086-551-65717981 65717980
Fax:0086-551-65711998
Zip:230601
Add:Economic and Technological Development Zone,
Hefei,Anhui,China.
Email:admin@teuforklift.com
Web:www.teuforklift.com

Distributor:

Version 1.0/2022/04

TEU

FD/G Series 30▸40
Counter Balanced Forklift

Three Features

1 Cleaner, more efficient Engines

New engines, compliant with worldwide stagell A emission regulations(ISUZU C240PKJ, Mitsubishi S4S Diesel powered engine).

2 Easy Maintenance

Detachable side covers and a wide-opening hood for convenient Inspection and simple maintenance. Integral layout of electrical parts and other system devices.

3 Easier entry and exit from an extra-wide step

The secure step with enlarged food space enables greater comfort and less fatigue while entering and exiting the vehicle.

Main Truck Specifications

					TEU						
Specifications	1	Manufacture									
	2	ModelModel		Power shift T/M	FG30T	FG35T	FD30T	FG35T	FD30T	FG35T	FD40T
				Manual shift T/M	FG30C	FG35C	FD30C	FG35C	FD30C	FG35C	FD40C
	3	Load capacity		kg	3000	3500	3000	3500	3000	3500	4000
	4	Load center		mm	500		500		500		500
	5	Power unit			Gasoline/LPG		Diesl		Diesl		Diesl
	6	Operator type			Driver / seat		Driver / seat		Driver / seat		Driver / seat
	7	Tire type	Front / rear		Pneumatic		Pneumatic		Pneumatic		Pneumatic
	8	Wheels	Front / rear		2/2		2/2		2/2		2/2
Dimensions	9	Max.lifting height		mm	3000		3000		3000		3000
	10	Free lift		mm	150		150		150		150
	11	Fork size	L×W×T	mm	1070×125×45	1070×125×50	1070×125×45	1070×125×50	1070×125×45	1070×125×50	1070×150×50
	12	Tilt angle	Forward/Backward	deg	6 / 12		6 / 12		6 / 12		6 / 12
	13	Overall length(without fork)		mm	2705	2760	2705	2760	2705	2760	2870
	14	Total width		mm	1225	1285	1225	1285	1225	1285	1345
	15	Mast height(fork lowering)		mm	2075		2075		2075		2075
	16	Overall height fork raised		mm	4250		4250		4250		4250
	17	Height of head guard		mm	2140		2140		2140		2140
	18	Turning raduis(outside)		mm	2445	2495	2445	2495	2445	2495	2530
	19	Load distance		mm	480	485	480	485	480	485	485
	20	Right angle stacking aisle (pallet size:1100×1100 add clearence)		mm	2925	2980	2925	2980	2925	2980	3015
Performance	21	Speed	Travelling Full	km/h	18		18		18		16.5
			Travelling No load	km/h	19.5		19.5		19.5		18
	22		Lifting Full	mm/s	450	450	450	450	450	450	380
			Lifting No load	mm/s	500	500	500	500	500	500	480
	23		Lowering Full	mm/s	450	450	450	450	450	450	450
			Lowering No load	mm/s	450	420	450	420	450	420	
	24	Max.drawbar pull	Power shift T/M full/no load	kg	1300/1000	1800/1000	1500/1000	2200/1000	1500/1000	2100/1000	2200/1000
			Manual shift T/M full/no load	kg	1350/1000	1900/1000	1550/1000	2200/1000	1550/1000	2100/1000	2200/1000
	25	Gradeabillty at 1.6km/h	Power shift T/M full/no load	%	17/20	17/20	18/20	18/20	18/20	18/20	18/20
			Manual shift T/M full/no load	%	17/20	17/20	18/20	18/20	18/20	18/20	18/20
Weights	26	Weight		kg	4300	4700	4380	4780	4380	4780	5100
	27	Weight distribution	Full Front	kg	6390	7260	6420	7300	6420	7300	7880
			Full Rear	kg	830	850	870	890	870	890	1220
	28		No load Front	kg	1680	1840	1730	1870	1730	1870	1900
			No load Rear	kg	2620	2860	2650	2910	2650	2910	3200
Chassis & Wheels	29	Tires	Number Front / rear		2 / 2		2 / 2		2 / 2		2 / 2
	30		Size Front		28×9-15-12PR		28×9-15-12PR		28×9-15-12PR		250-15-16PR
	31		Size Rear	mm	6.50-10-10PR		6.50-10-10PR		6.50-10-10PR		6.50-10-10PR
	32	Wheelbase		mm	1700		1700		1700		1800
	33	Tread	Front	mm	1000	1060	1000	1060	1000	1060	1120
			Rear	mm	970		970		970		970
	34	Ground clearence	At lowest point(mast)	mm	120		120		120		120
			Frame		135		135		135		135
	35	Brake	Service brake		Hydraulic-foot pedal		Hydraulic-foot pedal		Hydraulic-foot pedal		Hydraulic-foot pedal
			Paking brake		Mechanical-hand lever		Mechanical-hand lever		Mechanical-hand lever		Mechanical-hand lever
Drive Line	36	Battery		V/AH	12 / 60		12 / 80		12 / 80		12 / 80
	37	Engine			K21	K25	C240	S4S	4JG2	CA498-05T3	CA498-05T3
				KW/rpm	31.2/2250	37.4/2300	35.4/2500	35.4/2250	35/2450	36/2500	36/2500
				N·m/rpm	144/1600	177/1600	139.9/1800	177/1700	170/1700	196/1600	196/1600
					4	4	4	4	4	4	4
				L	2.065	2.488	2.369	3.331	3.059	3.168	3.168
	38	Fuel tank capacity		L	70		70		70		70
	39	Transmission		Power shift T/M	1-1 power shift T/M		1-1 power shift T/M		1-1 power shift T/M		1-1 power shift T/M
				Manual shift T/M	2-2 manual shift T/M		2-2 manual shift T/M		2-2 manual shift T/M		2-2 manual shift T/M
	40	Operating pressure		kg/cm2	180		180		180		180

Notes: T/M=Transmission
Besides above- mentioned motors, brands Mitsubishi, Yanmar, Cummins are optional, and engines with EPA certification.forklifts specifications changes according to the engines.
*TEU'S products and its specifications change without prior notice.

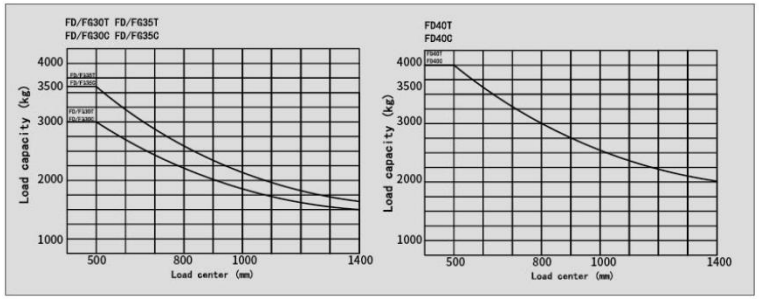

Notes:
Vertical axis represents load capacity; Horizontal axis shows load center, Load center are determined from front face of the fork.
Capacity based on a 1000mm cube load configuration with the center of gravity at the true center of the cube, and standard fork.
The load capacity will be reduced while the mast tilt forward or loading with long fork or lifting transformable width of goods.
Getting the load capacities at the various load centers timely via the load curve.
TEU's products and specifications change without prior notice.
TEU forklift truck has equipped with standard safety device.
TEU is not responsible for the damage occurred by removing its safety device.

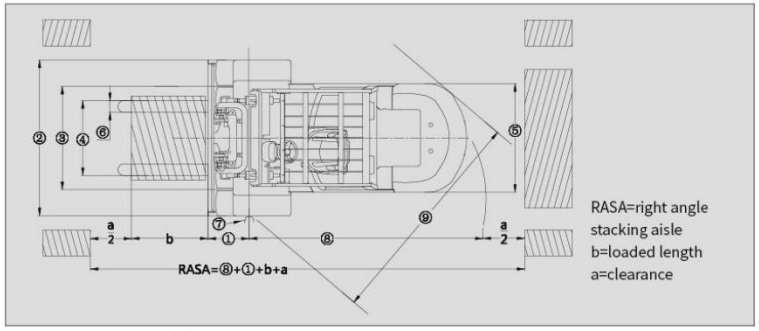

Specifications(front single tires).

Model	FG/FD30T-FG/FD30C	FG/FD35T-FG/FD35C	FD40T-FD40C
	mm	mm	mm
①Front Overhang	480	485	486
②Total Width	1225	1285	1345
③Front Track	1000	1060	1120
④Fork Spread(outside)	250～1090	250～1190	250～1191
⑤Rear Track	970	970	971
⑥Fork Width	125	125	150
⑦Turning Radius(inside)	200	201	202
⑧Turning Radius(outside)	2445	2495	2560
⑨Right Angle Turning Aisle	2155	2205	2450

Standard equipments:
Wide view mast, Cyclone air cleaner With dust indicator, Load one-way valve, Preheat indicator, King Pin, Engine-start switch, Standard backrest, Long-life tires, Overhead guard, Oil and water separator, Power steering,Adjustable steering column, Radiator water tank, Side roller, Standard carriage.Oil temperature cooler, Headlamp and steering indicator lamp, Charge indicator lamp, Hour meter, Oil warning light of engine.Water temperature gauge, Fuel gauge, Reversing light, Electric horn, Neutral-safety switch, Paper file,Rear mirror, Tools, Reversing Buzzer, General seat.

Options:
Fire extingulsher, cab, Heater unit, Rear work light, Solld tires, Fireproof silencer, Upper exhaust pipe, Tilt cylinder jacket, Rotating warning light, LPG Conversion device, Pre-filtration air intake device.

Attachments:
Side shifter, Fork positioned, Carpet boom, Fork extension, Long fork, Flat clamp, Others.